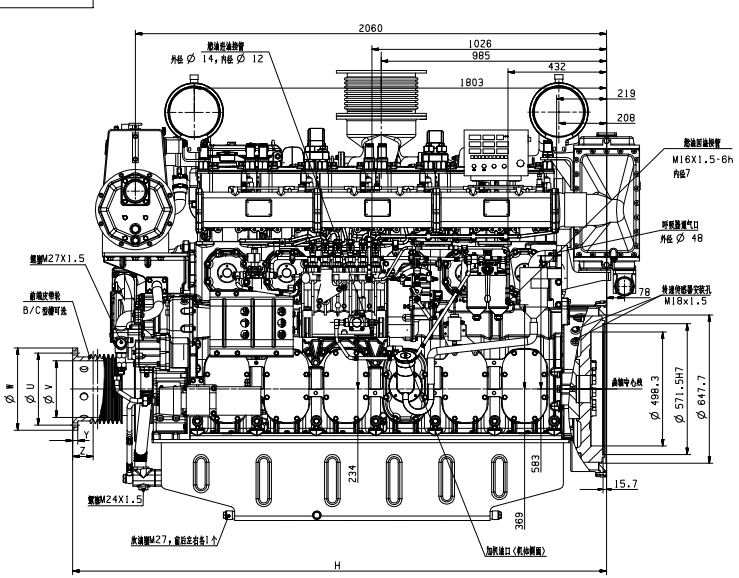

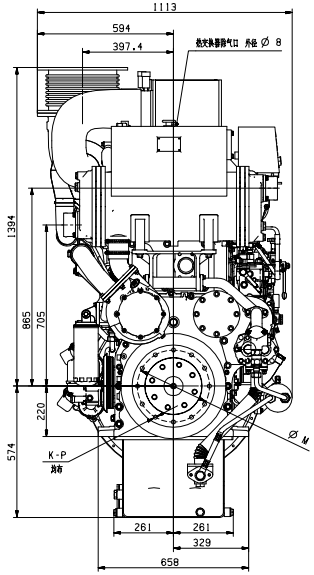

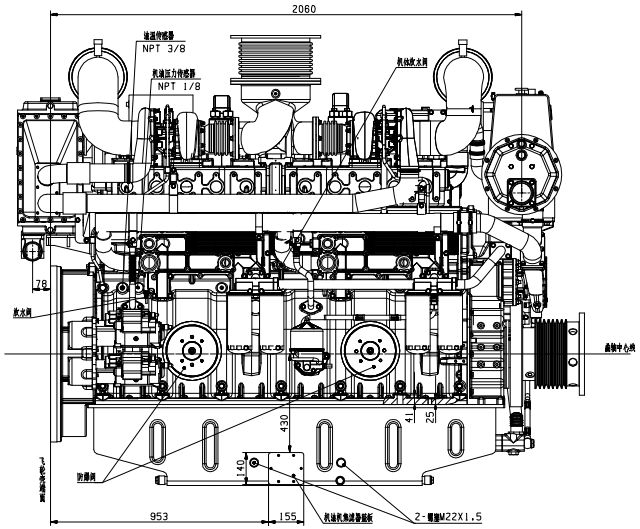

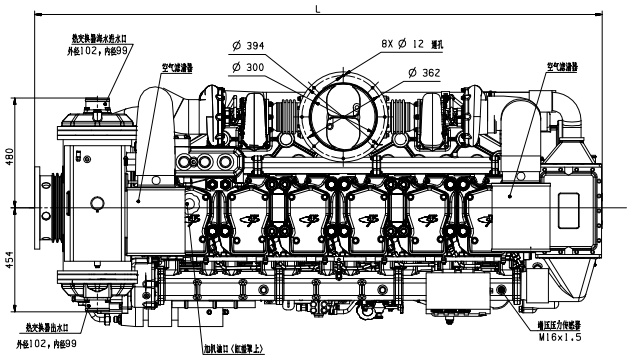

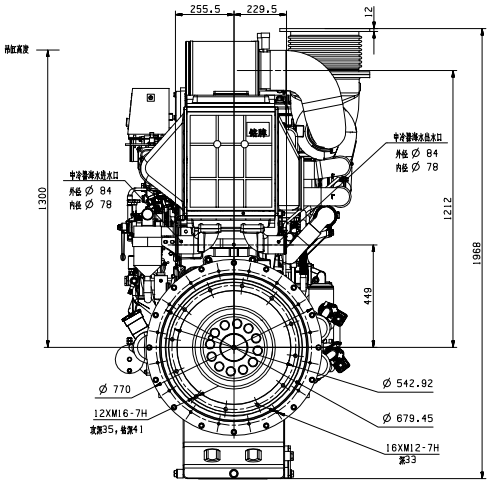

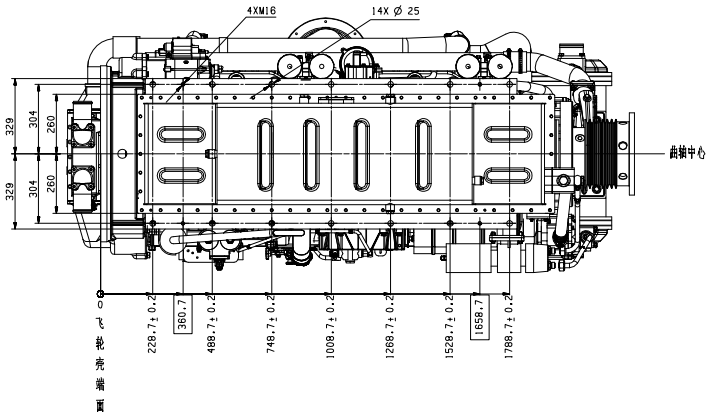

曲轴皮带轮型式	U	V	W	Y	Z	H	K	P	M	L	槽数
B型槽	315	248	360	23	90.5	2335	12	Ø 18（通孔）	315	2482	7
C型槽	269	242	300	/	66	2354	8	M12（攻深21）	269	2501	7

YC6C系列施用柴油机（水冷排气管+卧式空滤）机型外形安装图

飞轮：SAE 18#　飞轮壳：SAE 0

海水泵参数：

1、转速：n=2900 r/min

2、流量：Q=40 m³/h

3、扬程：H≥25 m

整机尺寸：长X宽X高（mm）：2482（B型槽）X1113X1968

2501（C型槽）X1113X1968

| | | |